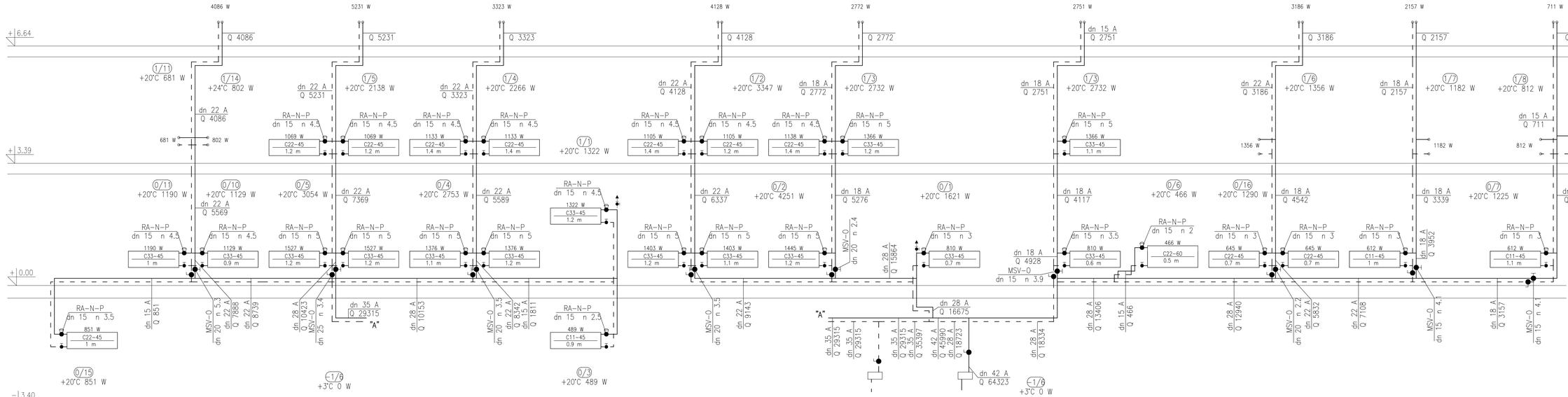

NAZWA INWESTYCJI	Rozwinięcie instalacji c.o.
JEDNOSTKA PROJEKTOWA	mgr inż. Andrzej Leszek Żmiejko, pracownia architektury, 15-365 Białystok ul. Pogodna 63/1, tel 0 509 406 850
NAZWA ZADANIA	PRZEBUDOWA I REMONT CZĘŚCI STAREJ SZKOŁY PODSTAWOWEJ NA POTRZEBY UTWORZENIA CENTRUM AKTYWIZACJI I INTEGRACJI SPOŁECZNEJ W GM. JASIONÓWKA
PROJEKTANT	mgr inż. Andrzej Leszek Żmiejko, upr. budowlane BI 12/88, BI 140/94
WSPÓŁPRACA	
FAZA PROJEKTU	PROJEKT WYKONAWCZY
BRANŻA	INSTALACJE SANITARNE
ADRES	ul. Krzyżyńska 21A, 19-122 Jasionówka, nr geod. 687/1
DATA OPR.	07.01.2020
SKALA	1:50
NR RYS.	IS.8.PW
PROJEKT CHRONIONY PRAWEM AUTORSKIM DZ. U. NR 24 Z 23 LUTEGO 1994R. POZ. 83 WSZELKIE ZMIANY, POWIELENIA WYKORZYSTYWANIE BEZ ZGODY AUTORA – ZABRONIONE	